شرح	کد
باتري	**BB00**
جعبه فيوز اصلي	**BF00**
سوئيچ	**SW00**
نود داخل اتاق	**CCN**
نود جلو آمپر	**ICN**
نود جلو	**FN**
موتور استارت	**1010**
آلترناتور	**1020**

Alternator and Starter – P6L ISACO	0801005

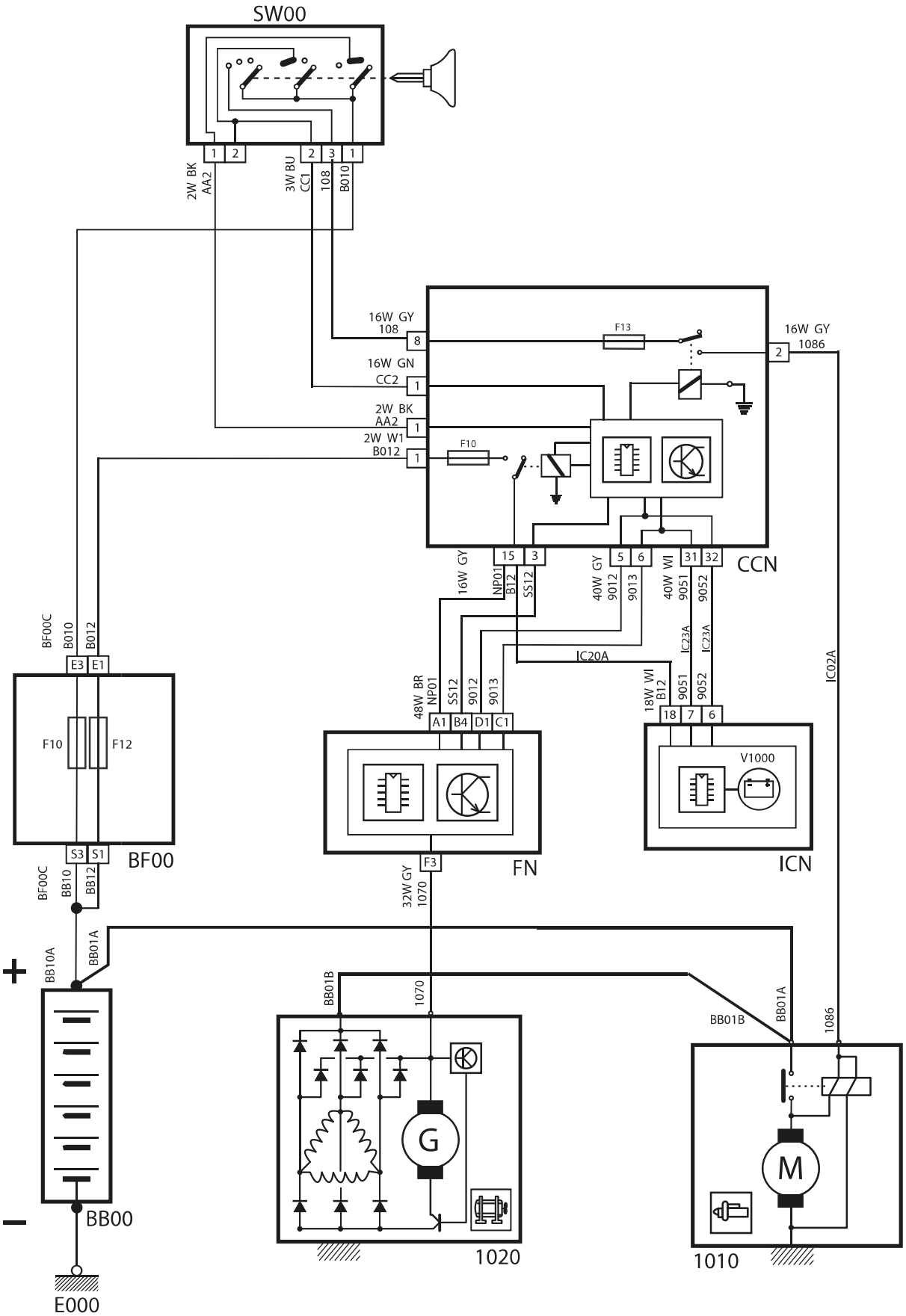

Drawn by: Engineering Dep. of ISACO	2014/09/ 14